# GLS-2 Centre d'usinage profils

## avec agrégat de fraisage CNC

INNOVATION

Avec le centre d'usinage pour profils avec agrégat de fraisage CNC on programme la découpe de profils en bois, aluminium, MDF, PVC, PRV ou en composite dans tous les angles de +45° à -45° en deux plans.

Le réglage des différents angles de coupe est commandé par programme et servo-moteur. La vitesse de montée de la scie est réglable par servomoteur.

Le chariot de positionnement présent les pièces à couper précisément dans la position programmée.

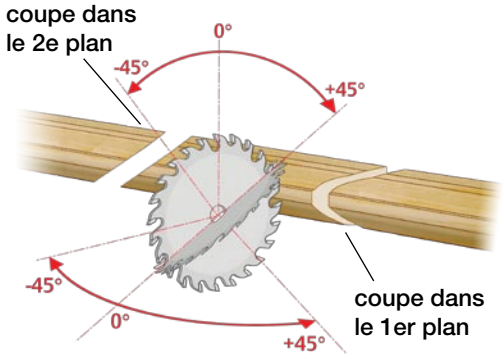


**Bois · Aluminium · PRV · PVC · MDF**

Pour un meilleur rendement et en automatique le centre d'usinage peut être équipé d'un chargeur et d'une bande d'évacuation de sortie ainsi que d'imprimantes à jet d'encre, laser ou d'étiquettes.
Utilisation par écran tactile ou online.

Télémaintenance possible .
L'opérateur peut programmer la machine pour l'optimiser ou l'adapter à tout moment pour des changements de production, par des macros à créer soi-même.

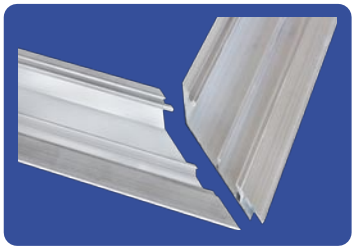
Découpes en deux plans

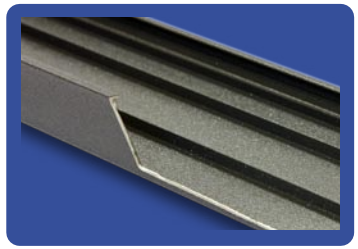
Usinage avec l'agrégat de poinçonnage

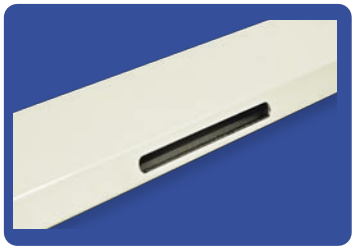
Fente d'aération

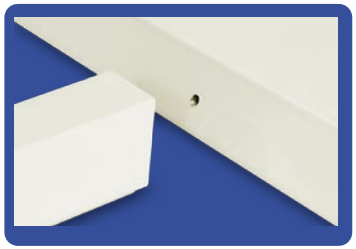
Perçage pour éléments de jonction

Pièces imprimées

Stegherr Maschinenbau
GmbH & Co KG
Fabrikstraße 2-4
D-93128 Regenstauf
tél: +49-(0)9402-501-0
fax: +49-(0)9402-501-49
email: sales@stegherr.net
www.stegherr.net